ZALCO.pl/wózki spawalnicze/LIZARD

JEŻELI POTRZEBUJESZ WÓZKA Z OSCYLATOREM I/LUB SPAWAJĄCEGO ŚCIEGI PRZERYWANE WYBIERZ

LIZARD jest urządzeniem spawalniczym współpracującym z palnikami spawalniczymi typu MIG/MAG o średnicy (fajki palnika) 16-25 mm (16-35mm). Wózek ten umożliwia wykonywanie klasycznych spoin pachwinowych, zakładkowych i doczołowych, jak również pozwala na cięcie termiczne blach. Pozwala również na spawanie ciągłe lub przerywane. Sterowanie ze zwrotnym sygnałem kontrolnym umożliwia precyzyjną egzekucję zadanego programu. W pamięci wózka można zapisać do 40 programów. Po podpięciu oscylatora jest on automatycznie rozpoznawany przez oprogramowanie wózka, a blok programowania pracy oscylatora staje się dostępny dla operatora. Oscylator pozwala w jednym przejściu układać pachwiny o znacznym przekroju, lub w przypadku spoin doczołowych, wypełniać efektywnie złącze.

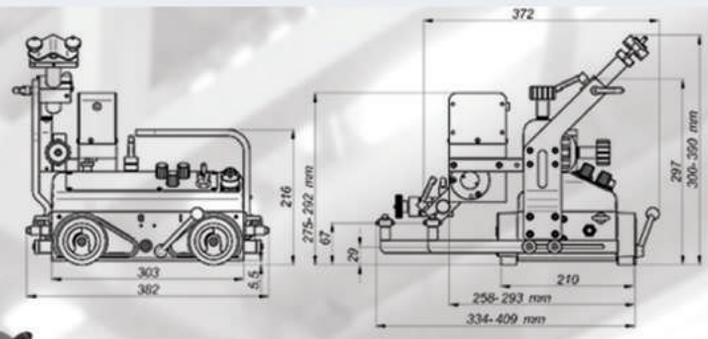

Maksymalna masa przewodów palnika 12 kg w pozycji pracy poziomej oraz 8 kg dla pozycji pionowej.

SAMOHAMOWALNOŚĆ UKŁADU JEZDNEGO

KONTROLA PRĘDKOŚCI JAZDY

Maksymalna wysięg palnika poza gabaryt długości 80 mm.

Szybkomocujący uchwyt palników różnych typów MIG/MAG.

LIZARD

WÓZKI SPAWALNICZE

WERSJA Z OSCYLATOREM

Standardowe wyposażenie

Kabel zasilający

Kabel sterowania podajnikiem zewnętrznym

Prowadnice standardowe

Uchwyt palnika

Dodatkowe wyposażenie

Oscylator palnika

Uchwyt palnika krótki

Prowadnice uchylne

Klamra uniwersalna

Podstawka magnetyczna

Prowadnice do toru elastycznego

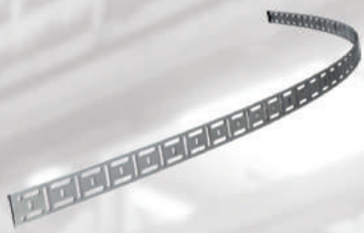

Elastyczny tor prowadzący

Uchwyt drugiego palnika tzw. "baranka"

Prowadnice specjalne z magnesem

Prowadnice krawędziowe

ul. Bażancia 43, 02-892 Warszawa tel. (22) 894 55 00, tel. kom. 601 384 666, fax: (22) 644 65 52 zalco@zalco.pl **www.zalco.pl**

Możliwości wózka LIZARD

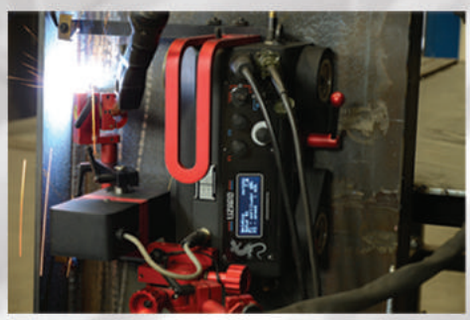

Dane techniczne wózka LIZARD	
Zasilanie	115-230V / 50-60Hz
Pozycja spawania	pionowo / poziomo
Grubość materiału	5 mm (minimum)
Prześwit	5 mm
Mechanizm jezdny	cztery koła silikonowe z blokiem magnetycznym
System prowadzenia	dwie prowadnice rolkowe
Siła uciągu	150 N (pion); 220 N (poziom)
Regulacja Palnika:	
Góra-Dół	35 mm
Lewo-Prawo	35 mm
Regulacja Prowadnika	75 mm
Sterownik wózka:	
Przełącznik kierunku jazdy	program start, kierunek lewo, stop,
	program start, kierunek prawo
Przycisk funkcyjny F1	spawanie ciągłe, przeskok,
	wypełnienie krateru, cofnięcie
Przycisk funkcyjny F2	zmiana wartości "+", "-"
Przełącznik zajarzenia łuku	TEST / 0 / I
Pokrętło prędkości	0-1200 mm/min (poziom); 0-1100 mm/min (pion)
Wyłączanie magnesów	dźwignia " 0 / I"
Automatyczny stop	krańcówki z obu stron
Wymiary	382 (L) x 372 (W) x 390 (H)
Waga	13,5 kg
Poziom hałasu	< 70 dB

Możliwości wózka LIZARD

Spawanie ciągłe

Prędkość w poziomie 0-110 cm/min

Prędkość w pionie 0-100 cm/min

Jazda po min. promieniu krzywizny zew. 1000 mm

Jazda po min. promieniu krzywizny wew. 1250 mm

Możliwość prowadzenia dwóch palników

Możliwość jarzenia dwóch łuków

Spawanie przerywane

Możliwe pozycje pracy wózka

Spawanie pachwin w różnych konfiguracjach

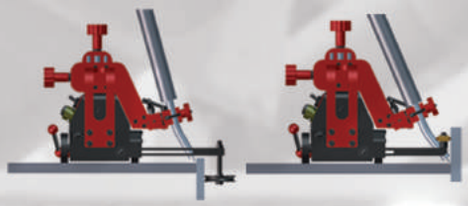

Spawanie doczołowe z prowadzeniem po elementach spawanych

Jazda w różnym położeniu

Spawanie doczołowe z prowadzeniem po dodatkowym liniale (tor elastyczny)

Spawanie dwupalnikowe

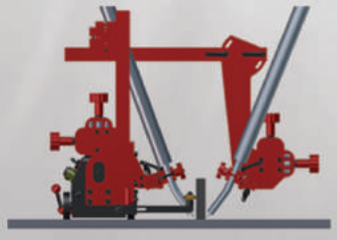
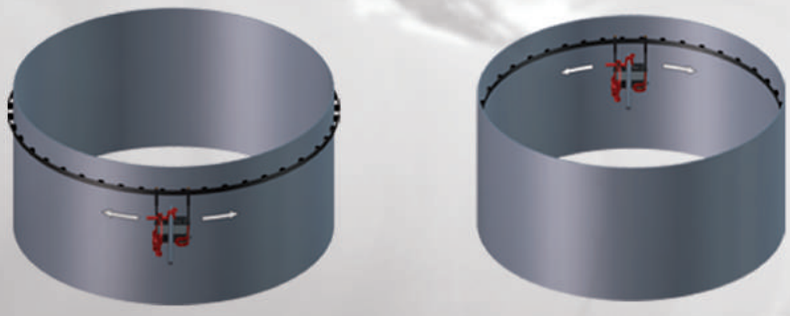
Spawanie zbiorników z prowadzeniem po torze elastycznym